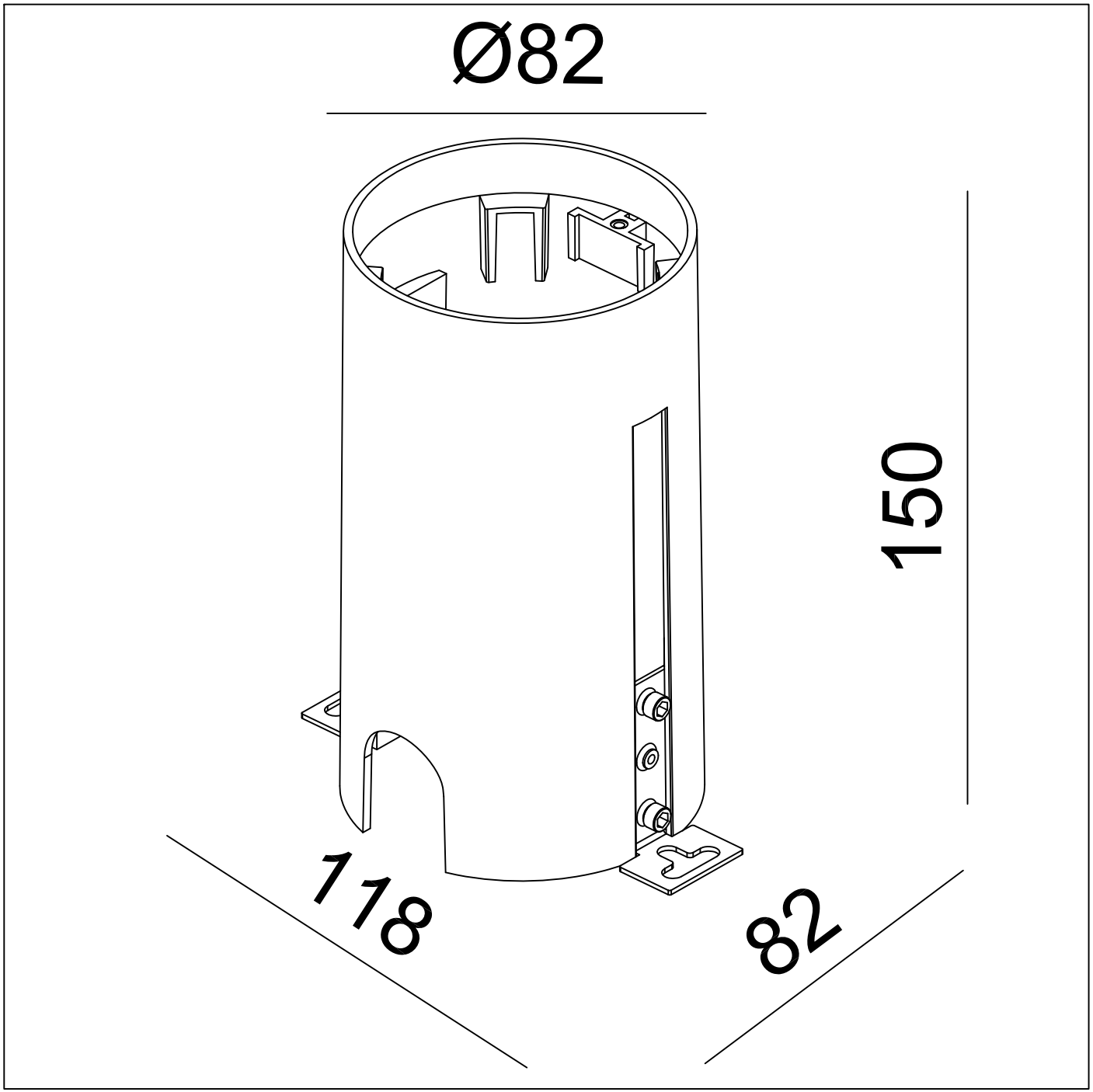
Ø82
150
118
82