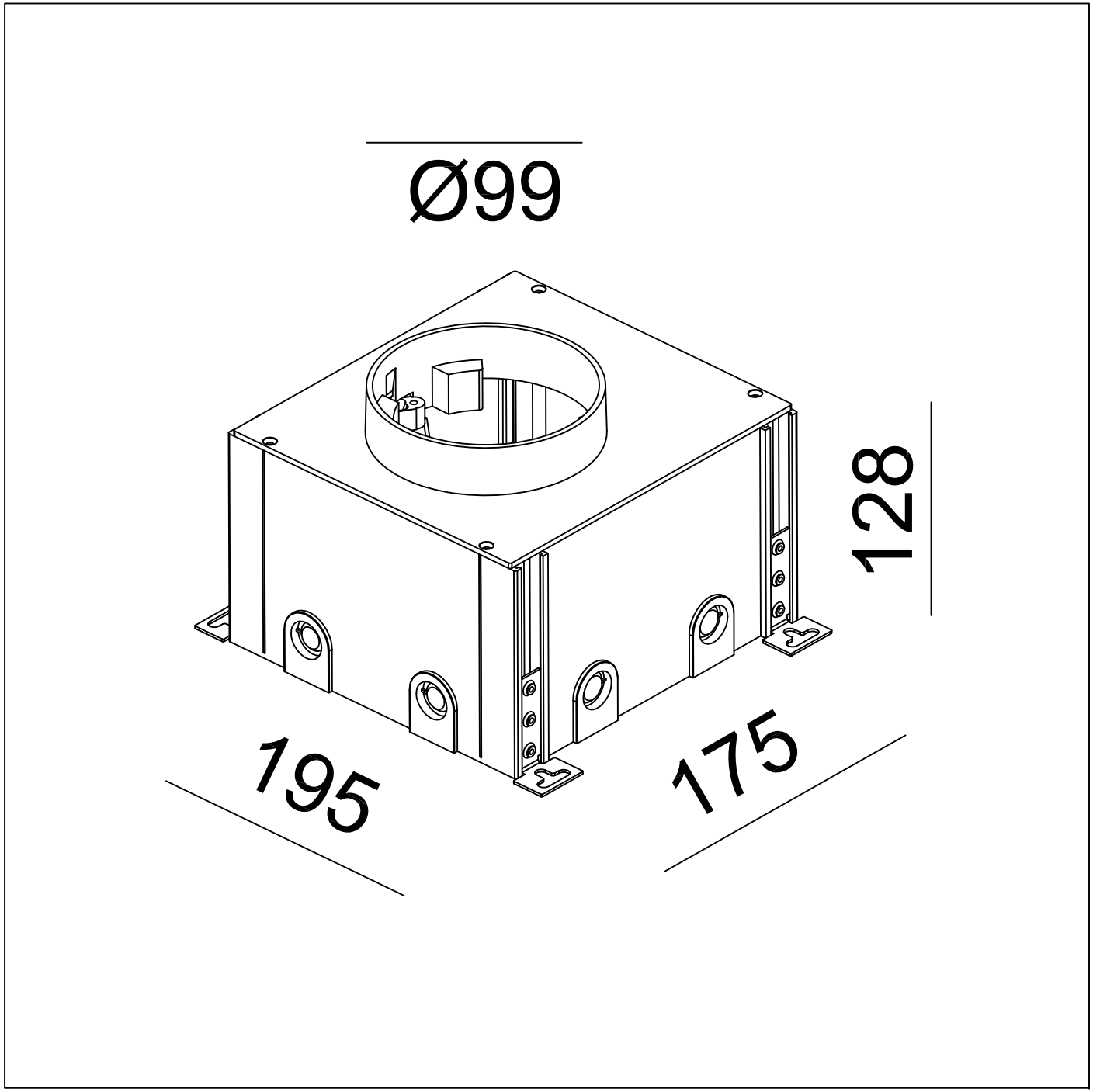
Ø99
128
195
175