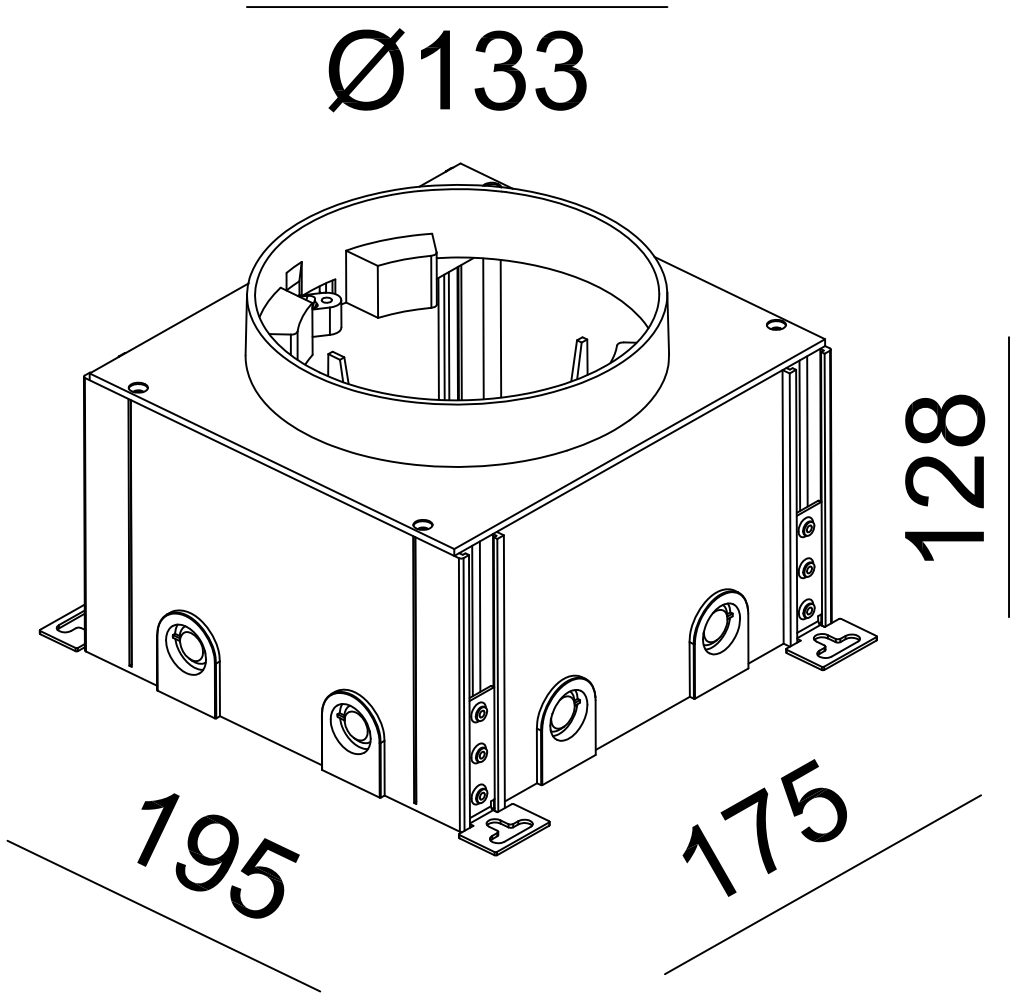
Ø133
128
195
175