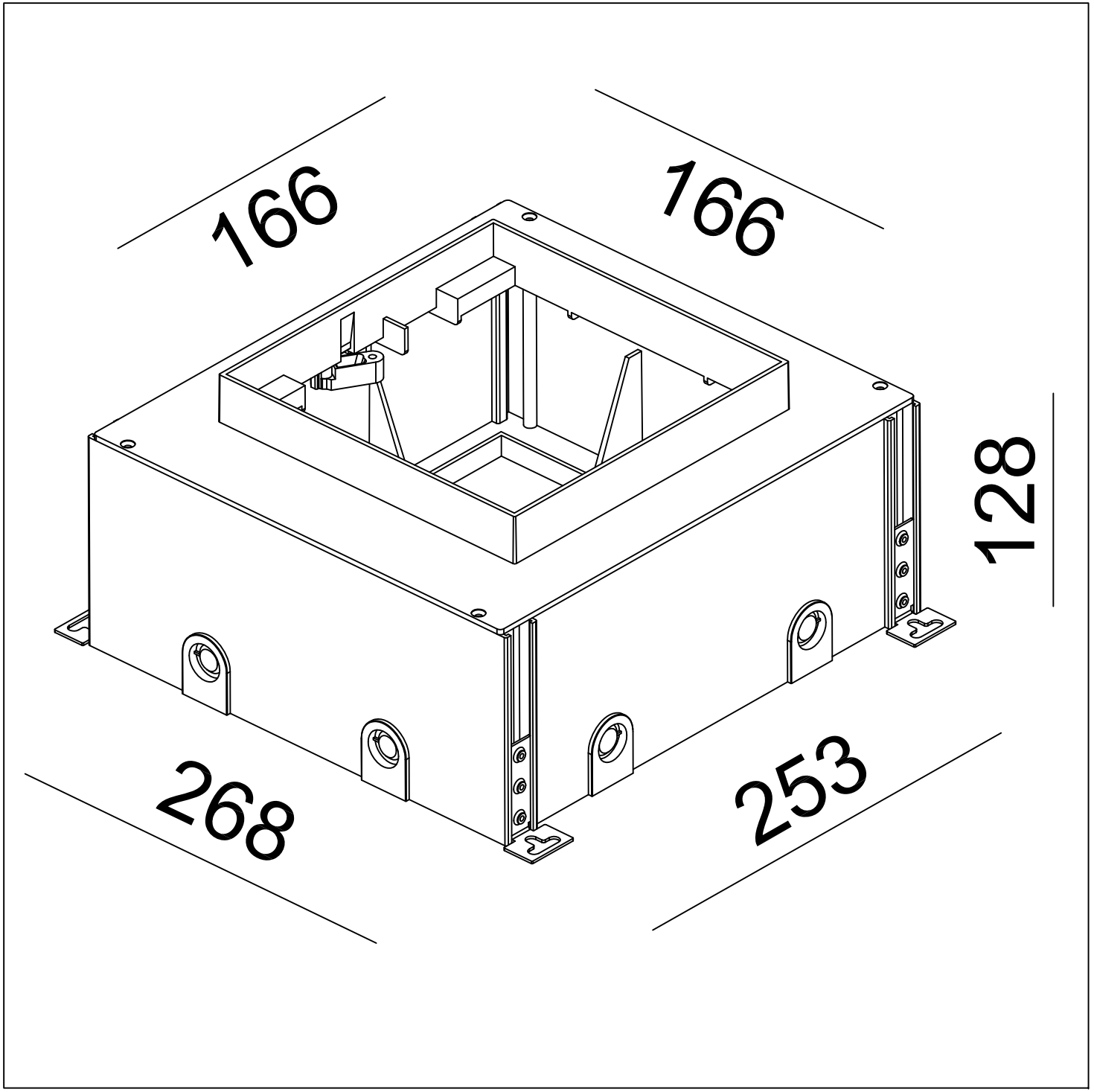
166
166
128
268
253