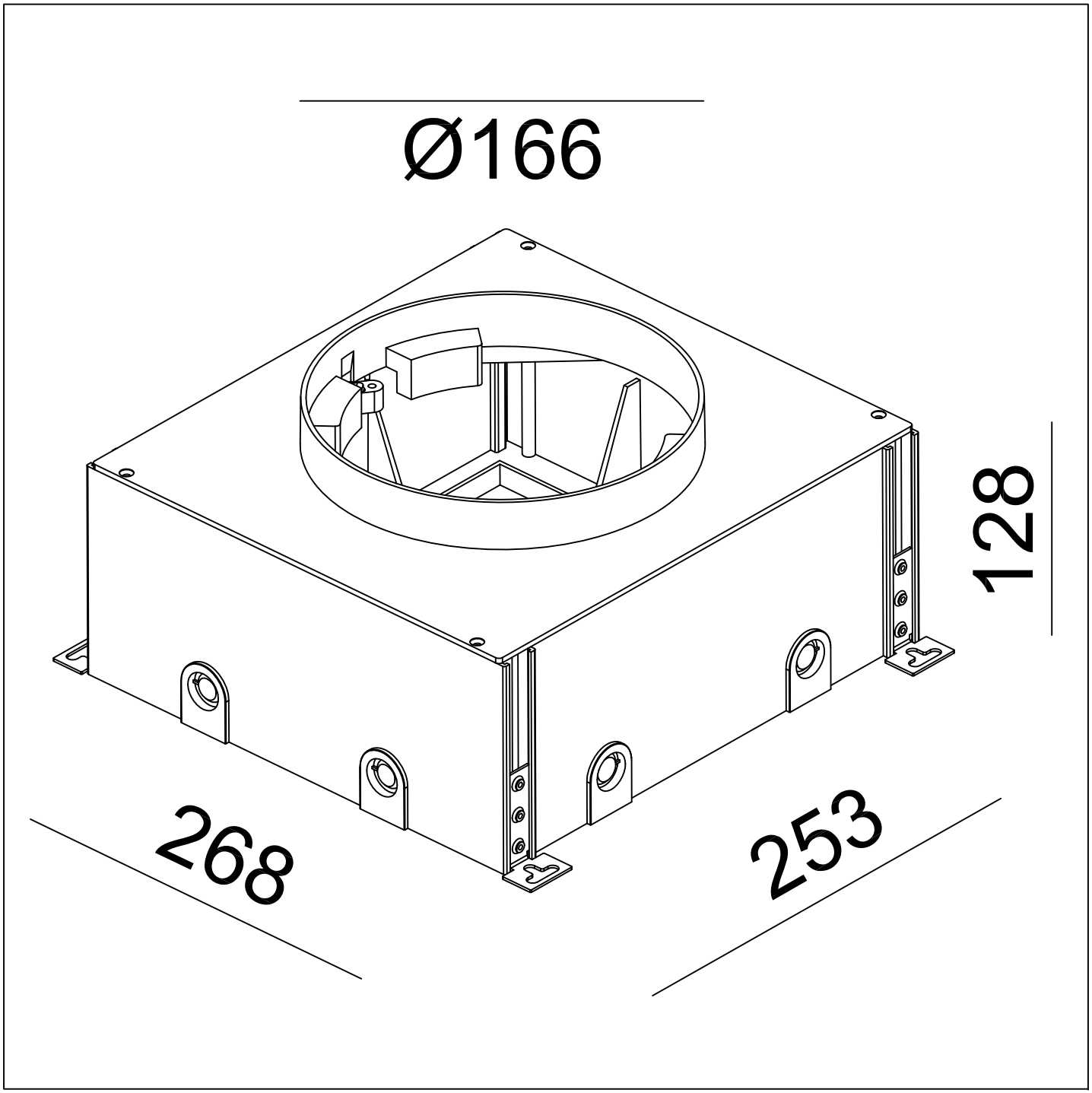
Ø166
128
268
253