Ø170

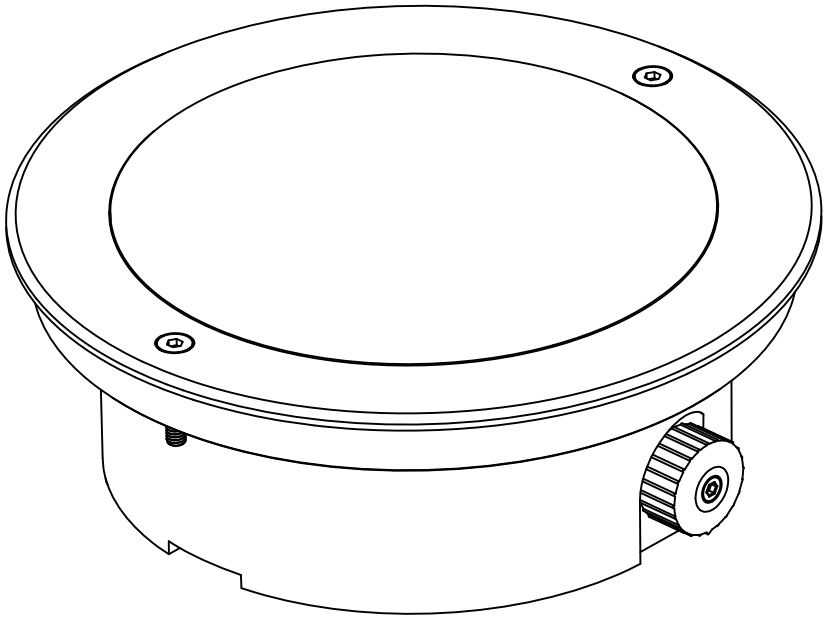

63

86