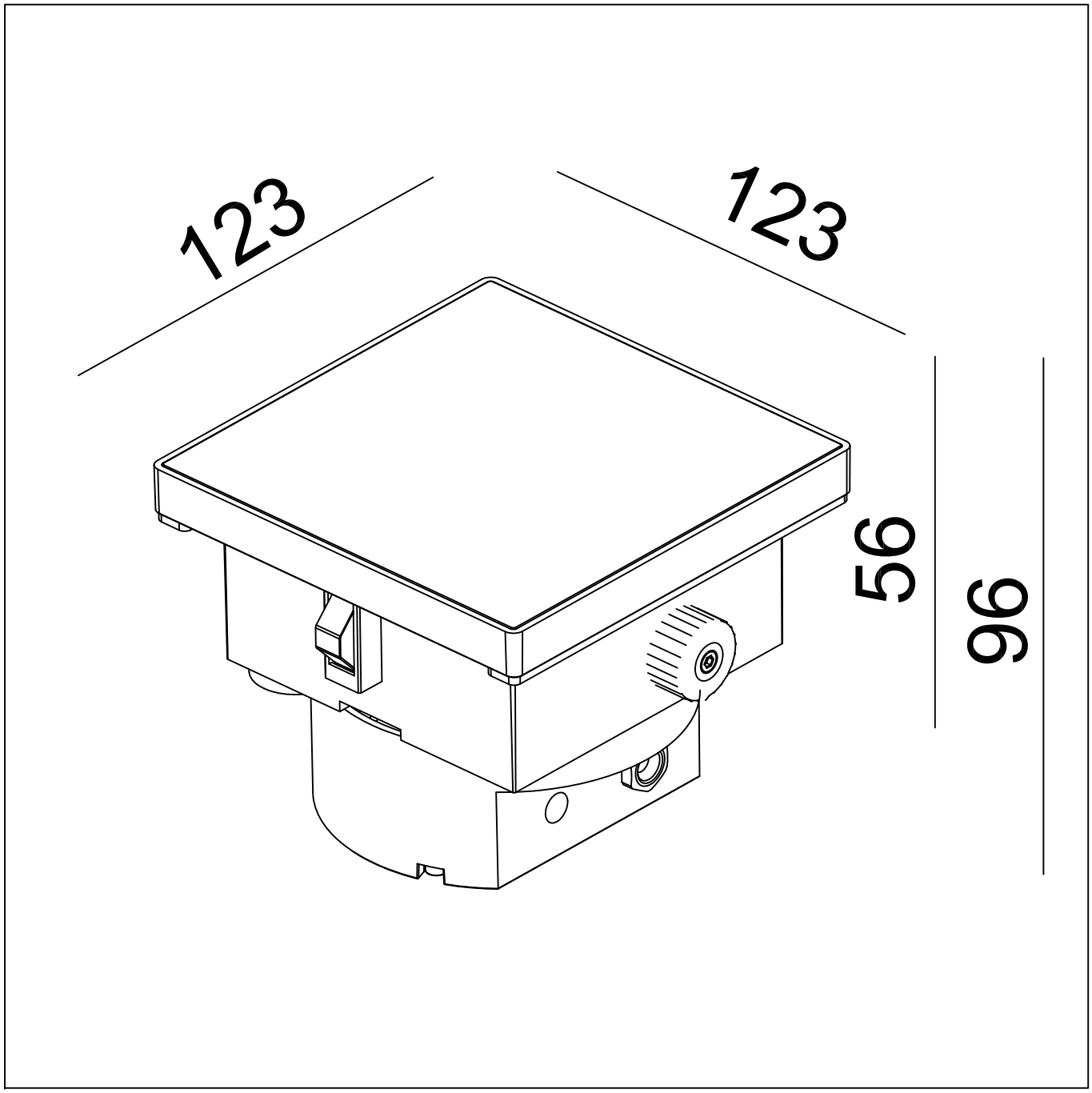
123
123
56
96