Ø135

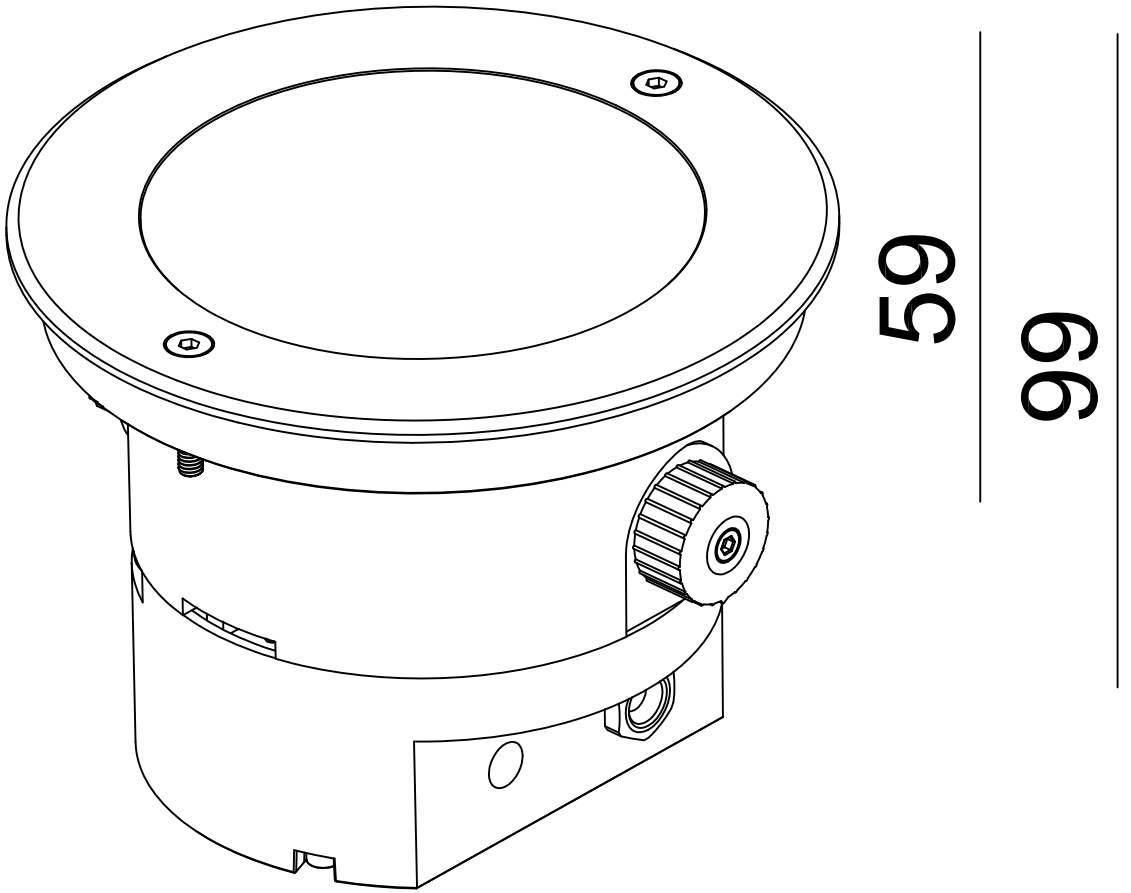

59

99