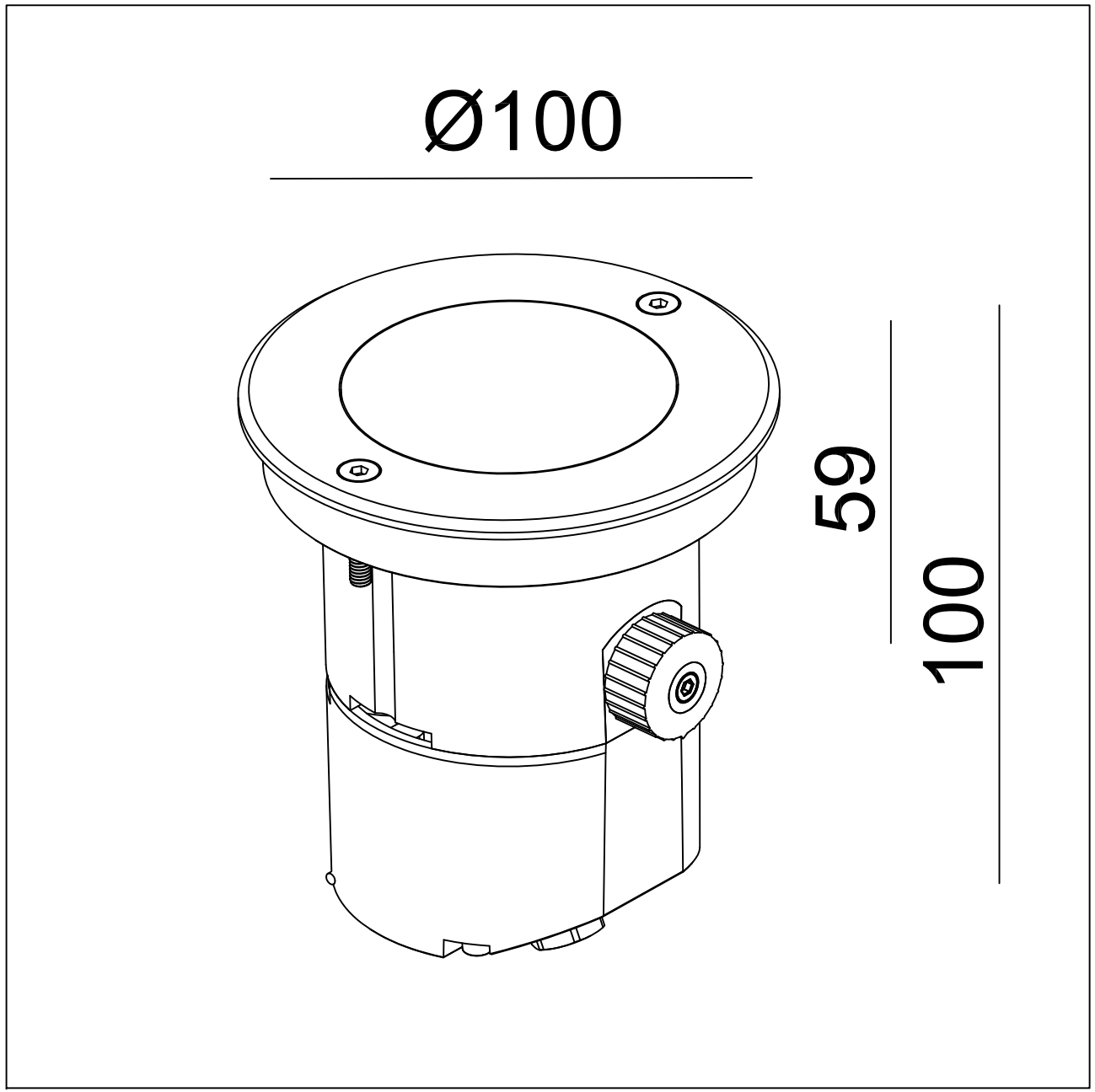
Ø100
59
100