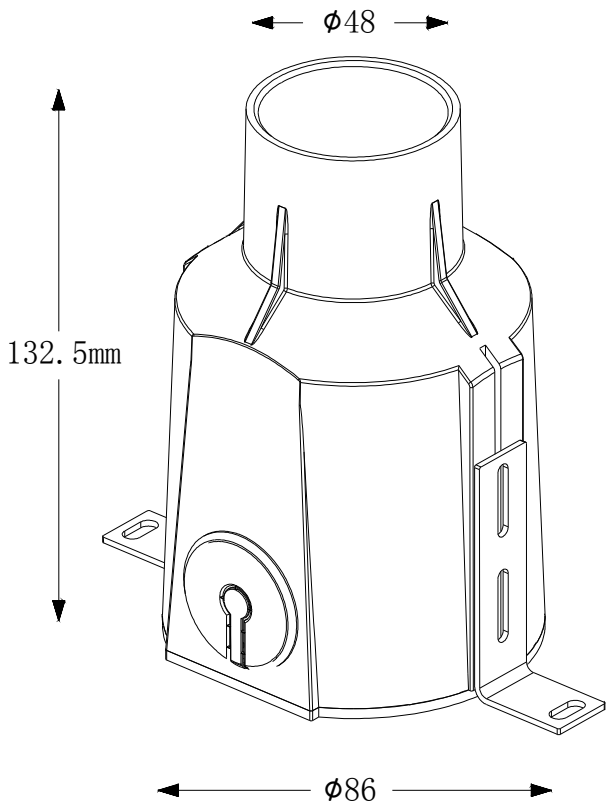
ϕ48
132.5mm
ϕ86

