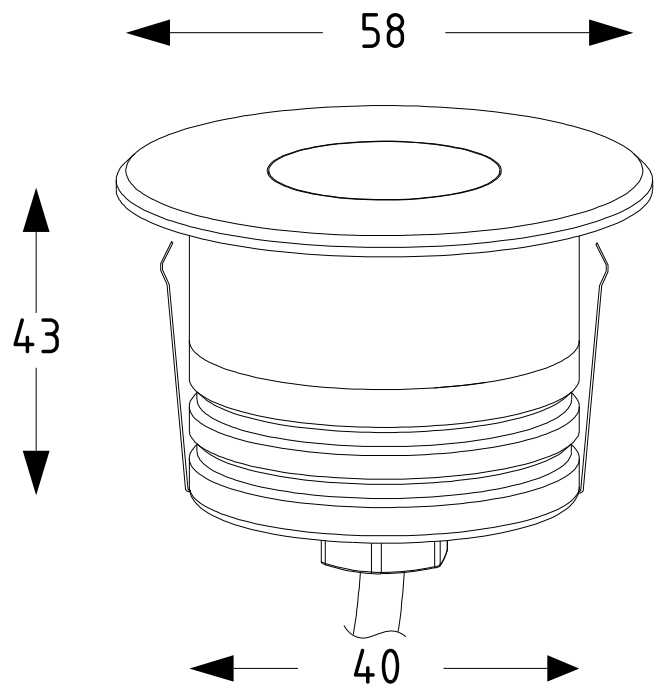
58
43
40