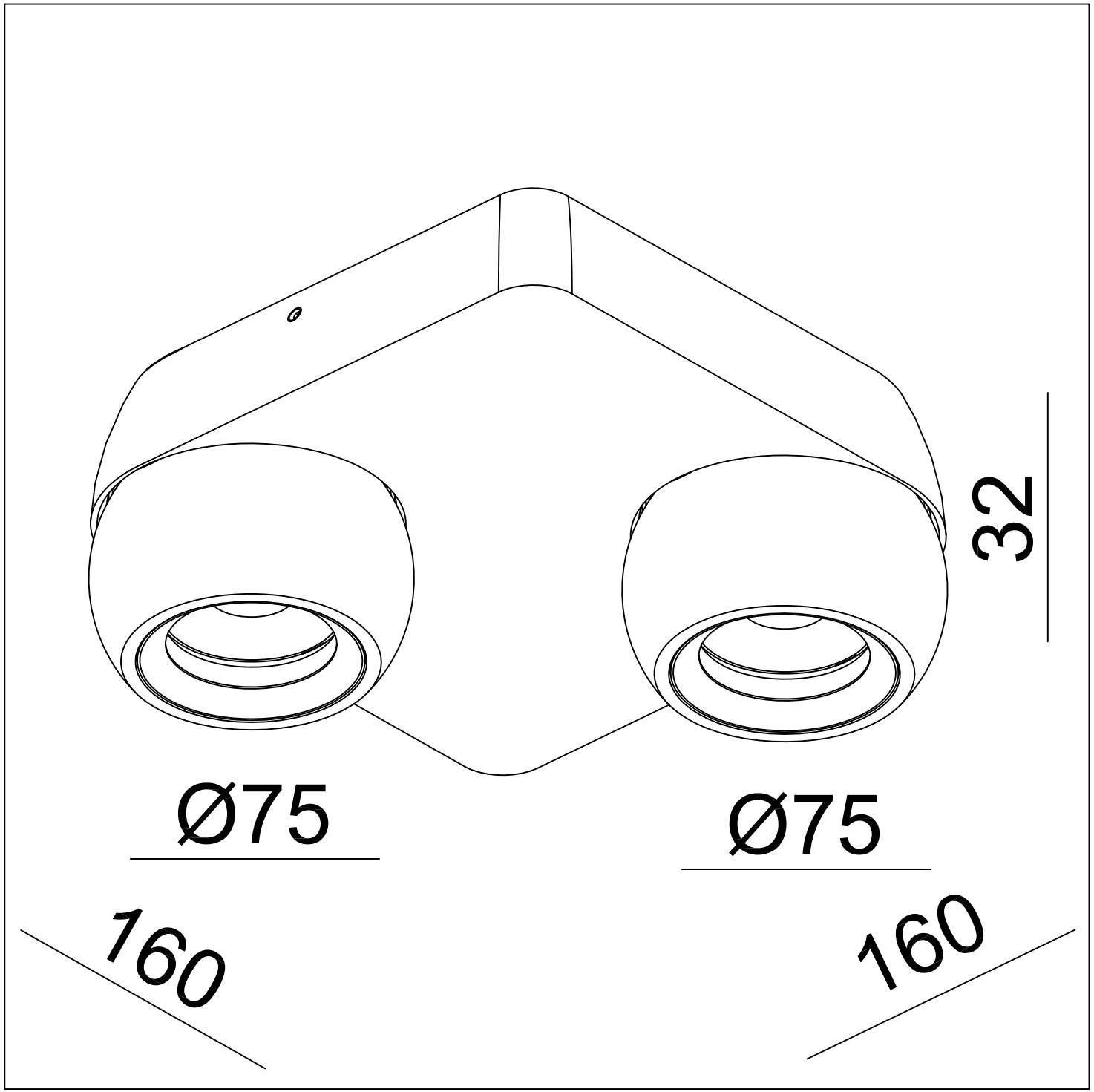
32
Ø75
Ø75
160
160