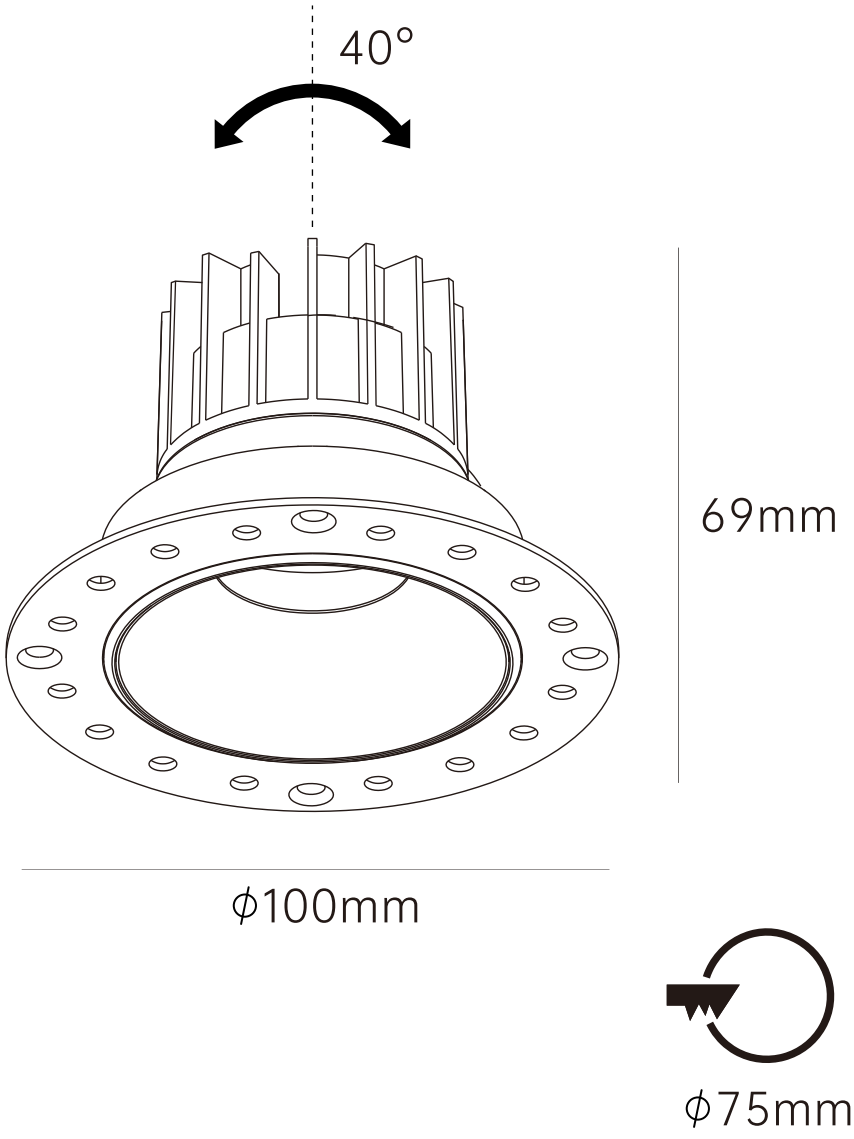

DOT M AD TRIMLESS