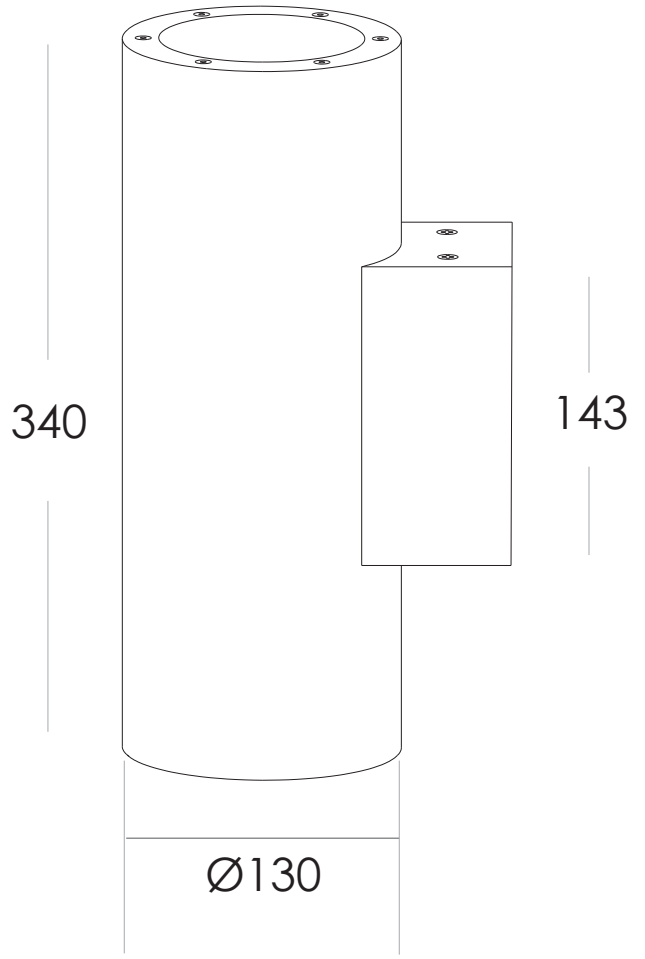
340
143
Ø130

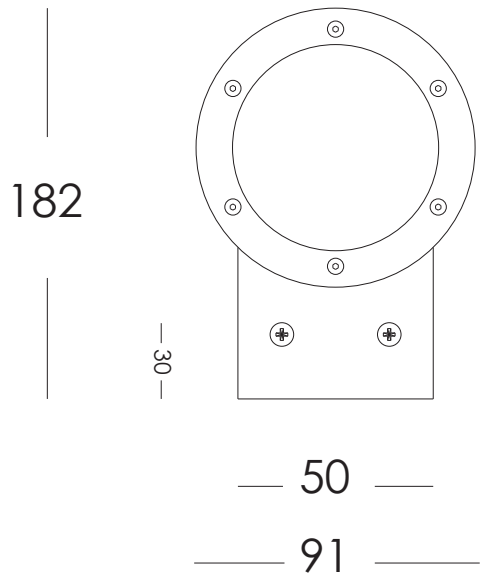
182
30
50
91