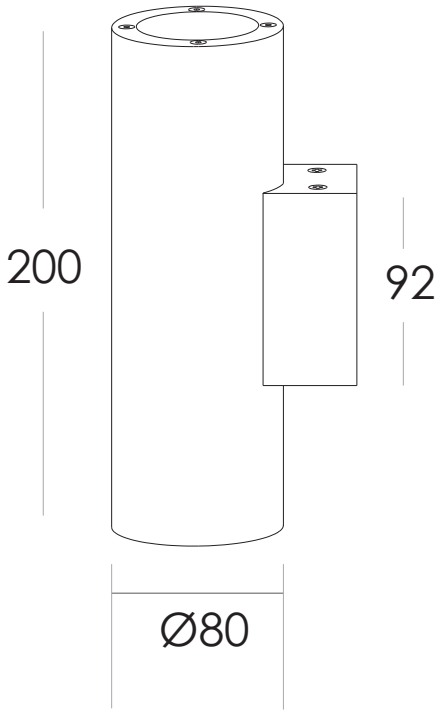
200
92
Ø80

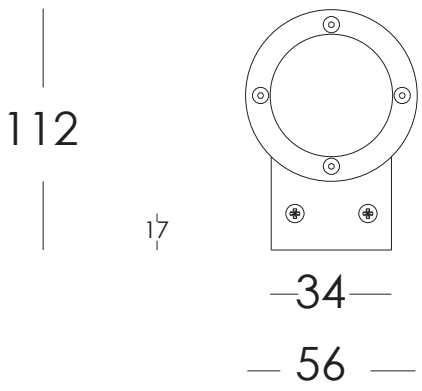
112
17
34
56